НОВОСИБИРСКИЙ ЗАВОД СВЕТОДИОДНЫХ СВЕТИЛЬНИКОВ
Светлый Город

ПАСПОРТ

# LC 45-LINER-7032 (1,5) 5000K A3 RAL

Линейный светодиодный светильник серии LC LINER

Изготовлен по ТУ 27.40.25-001-25853181-2019

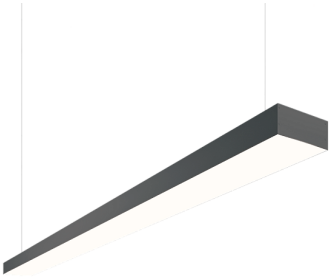

**Страница товара на lcsvet.ru**
габаритный чертёж, IES-файл для DIALux, 3D-модель, сертификаты

| | | | |
|---|---|---|---|
| **IP40**<br>защита | **I**<br>класс защиты | **УХЛ4**<br>климат | **−20…+40**<br>°C |
| **Ra 80**<br>цветопередача | **< 1 %**<br>пульсация | **100 000 ч**<br>L80 | **5 лет**<br>гарантия |

## 1. Назначение и основные сведения

Линейный светильник из алюминиевого профиля для общего освещения административных и офисных помещений, торговых залов и торгово-выставочных комплексов, салонов красоты, фитнес-клубов. В зависимости от профиля устанавливается подвесным способом на тросах или встраивается в потолок.

Соответствует ТР ТС 004/2011 и ТР ТС 020/2011, декларация о соответствии ЕАЭС N RU Д-RU.PA09.B.50758/26. Стандарты: ГОСТ IEC 60598-1-2017, ГОСТ IEC 62493-2014, ГОСТ IEC 61547-2013, ГОСТ IEC 61000-3-2-2021, ГОСТ IEC 61000-3-3-2015.

## 2. Комплектность

| | |
|---|---|
| Светильник | 1 шт. |
| Тросовые подвесы длиной 2 м | 1 компл. |
| Паспорт | 1 шт. |
| Упаковка | 1 шт. |

## 3. Схема подключения

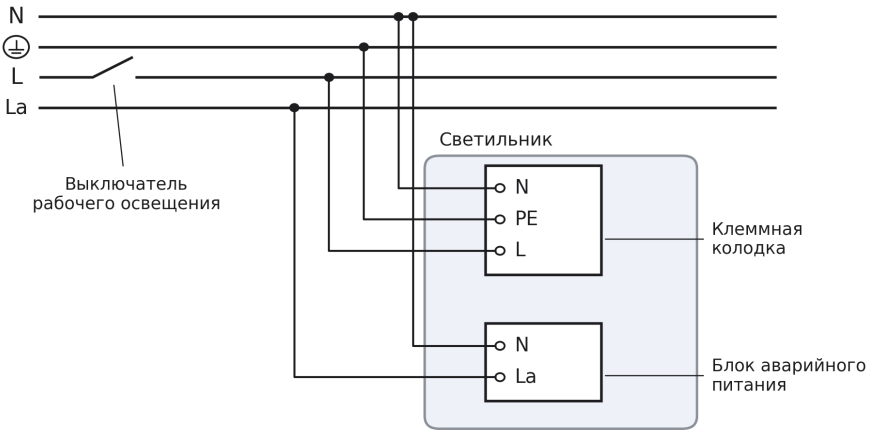


L и La - одна фаза одной групповой линии; La подключается до выключателя

Колодка светильника: L - фаза через выключатель, N - ноль, PE - защитное заземление. Колодка блока аварийного питания: La - фаза без выключателя, N - ноль.

## 4. Монтаж

Монтаж и подключение выполняет электротехнический персонал с допуском, только при отключённом напряжении. После хранения на холоде выдержать светильник в упаковке при комнатной температуре не менее 8 ч.

1. Подвесной монтаж: разметить и закрепить на потолке потолочные крепления тросовых подвесов.
2. Подключить светильник к сети через блок питания по схеме.
3. Подвесить светильник на тросах, выставить высоту подвеса и выровнять по горизонтали.

## Технические характеристики

| | |
|---|---|
| Мощность | 45 Вт |
| Световой поток | 6 300 лм |
| Световая отдача | 140 лм/Вт |
| Цветовая температура | 5000 K |
| Цвет свечения | Дневной белый |
| Индекс цветопередачи Ra | 80 |
| Коэффициент пульсации | < 1 % |
| Коэффициент мощности, cos φ | 0,98 |
| Напряжение питания | 176–300 В, 50–60 Гц |
| Тип КСС | Д (косинусная), 120° |
| Рассеиватель | ПММА (Матовое акриловое стекло) |
| Материал корпуса | Анодированный алюминий |
| Степень защиты | IP40 |
| Класс защиты от поражения током | I |
| Климатическое исполнение | УХЛ4 |
| Гальваническая развязка | Есть |
| Защита от короткого замыкания | Есть |
| Защита от импульсных перенапряжений | Есть |
| Температура эксплуатации | −20…+40 °C |
| Температура хранения | −50…+40 °C |
| Способ установки | Накладной, Подвесной |
| Габаритные размеры | 1500 × 70 × 32 мм |
| Управление яркостью | Нет |
| Блок аварийного питания | 3 часа |
| Ресурс (световой поток не ниже 80 %, L80) | 100 000 ч |

## Кривая силы света

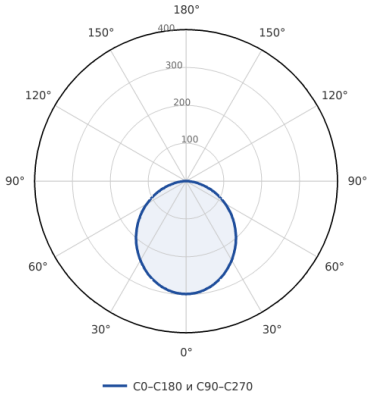


Сила света, кд/1000 лм

## 5. Безопасность и обслуживание

- Эксплуатировать только с подключённым защитным заземлением.
- Очищайте светильник от пыли при отключённом питании по мере загрязнения, не реже чем по табл. 4.3 СП 52.13330.2016: корпус сухой тканью, рассеиватель тканью с мыльным раствором, без абразивов и растворителей. Пыль снижает световой поток и ухудшает отвод тепла, светильник может преждевременно выйти из строя. Раз в год проверяйте контакты.
- Не подключать к диммерам в цепи питания и к устройствам, не рекомендованным изготовителем.
- Не эксплуатировать с повреждённой изоляцией проводов.
- Не подвешивать светильник за питающий кабель: нагрузку несут только тросовые подвесы.
- Колодку блока аварийного питания подключать к фазе без выключателя: от неё заряжается аккумулятор.

## 6. Возможные неисправности

| Неисправность | Причина | Что сделать |
|---|---|---|
| Не включается | нет напряжения, ошибка подключения | проверить напряжение и схему |
| Мерцает | плохой контакт, напряжение вне диапазона | подтянуть контакты, проверить сеть |
| Не светит часть светодиодов | неисправен светодиодный модуль | обратиться к изготовителю |
| Висит с перекосом | тросы подвеса разной длины | выровнять длину тросов |

## 7. Транспортирование и хранение

**Условия хранения:** в упаковке изготовителя, в закрытых помещениях с естественной вентиляцией: температура от −50 до +40 °C, относительная влажность до 98 % при +25 °C (условия 2 (С) по ГОСТ 15150-69).

**Транспортирование:** в упаковке изготовителя любым крытым транспортом при тех же температурах, с защитой от ударов и прямого попадания влаги.

## 8. Утилизация

Светильник не содержит ртути, специальных условий и разрешений для утилизации не требует. Утилизируется вместе с бытовыми отходами; металлические детали можно сдать во вторсырьё. Порядок разборки - по ГОСТ Р 55102-2012.

## 9. Гарантия и срок службы

- Гарантийный срок - 5 лет с даты отгрузки.
- Ресурс - 100 000 ч: за это время световой поток снижается не более чем до 80 % от начального (L80).
- Срок службы - не менее 100 000 ч, около 23 лет при работе 12 ч в сутки.
- Гарантия не действует при механических повреждениях, следах вскрытия, напряжении сети вне диапазона, нарушении схемы подключения и правил эксплуатации из паспорта, в том числе без очистки от пыли.
- Рекламации: 8 (800) 555-84-97, order@lcsvet.ru.

## 10. Свидетельство о приёмке

Светильник изготовлен и принят в соответствии с ТУ 27.40.25-001-25853181-2019, признан годным к эксплуатации. Дата изготовления указана на этикетке светильника.

Штамп ОТК

Печать организации (М.П.)

Большевистская, д. 177. Тел. 8 (800) 555-84-97, order@lcsvet.ru, lcsvet.ru. Изготовитель вправе вносить изменения, не ухудшающие характеристики.