НОВОСИБИРСКИЙ ЗАВОД СВЕТОДИОДНЫХ СВЕТИЛЬНИКОВ
Светлый Город

ПАСПОРТ

LC 30-LINER-7070 (1,0) 5000K A3 Black

Линейный светодиодный светильник серии LC LINER

Изготовлен по ТУ 27.40.25-001-25853181-2019



Страница товара на lcsvet.ru
габаритный чертёж, IES-файл для DIALux, 3D-модель, сертификаты

IP40 защита	**I** класс защиты	**УХЛ4** климат	**−20…+40** °C
Ra 80 цветопередача	**< 1 %** пульсация	**100 000 ч** L80	**5 лет** гарантия

1. Назначение и основные сведения

Линейный светильник из алюминиевого профиля для общего освещения административных и офисных помещений, торговых залов и торгово-выставочных комплексов, салонов красоты, фитнес-клубов. В зависимости от профиля устанавливается подвесным способом на тросах или встраивается в потолок.

Соответствует ТР ТС 004/2011 и ТР ТС 020/2011, декларация о соответствии ЕАЭС N RU Д-RU.PA09.B.50758/26. Стандарты: ГОСТ IEC 60598-1-2017, ГОСТ IEC 62493-2014, ГОСТ IEC 61547-2013, ГОСТ IEC 61000-3-2-2021, ГОСТ IEC 61000-3-3-2015.

2. Комплектность

Светильник	1 шт.
Тросовые подвесы длиной 2 м	1 компл.
Паспорт	1 шт.
Упаковка	1 шт.

3. Схема подключения

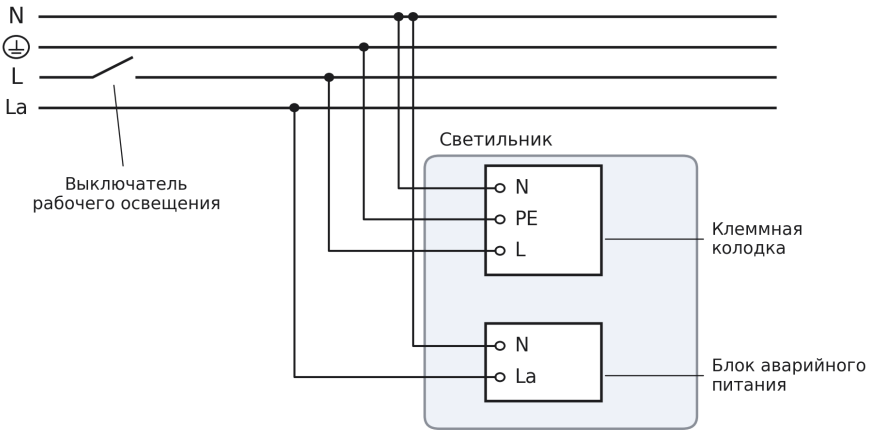

L и La - одна фаза одной групповой линии; La подключается до выключателя

Колодка светильника: L - фаза через выключатель, N - ноль, PE - защитное заземление. Колодка блока аварийного питания: La - фаза без выключателя, N - ноль.

4. Монтаж

Монтаж и подключение выполняет электротехнический персонал с допуском, только при отключённом напряжении. После хранения на холоде выдержать светильник в упаковке при комнатной температуре не менее 8 ч.

1. Подвесной монтаж: разметить и закрепить на потолке потолочные крепления тросовых подвесов.
2. Подключить светильник к сети через блок питания по схеме.
3. Подвесить светильник на тросах, выставить высоту подвеса и выровнять по горизонтали.

Технические характеристики

Мощность	30 Вт
Световой поток	4 200 лм
Световая отдача	140 лм/Вт
Цветовая температура	5000 K
Цвет свечения	Дневной белый
Индекс цветопередачи Ra	80
Коэффициент пульсации	< 1 %
Коэффициент мощности, cos φ	0,98
Напряжение питания	176–300 В, 50–60 Гц
Тип КСС	Д (косинусная), 120°
Рассеиватель	ПММА (Матовое акриловое стекло)
Материал корпуса	Анодированный алюминий
Степень защиты	IP40
Класс защиты от поражения током	I
Климатическое исполнение	УХЛ4
Гальваническая развязка	Есть
Защита от короткого замыкания	Есть
Защита от импульсных перенапряжений	Есть
Температура эксплуатации	−20…+40 °C
Температура хранения	−50…+40 °C
Способ установки	Накладной, Подвесной
Габаритные размеры	1000 × 70 × 70 мм
Управление яркостью	Нет
Блок аварийного питания	3 часа
Пусковой ток (амплитуда / длительность)	18,9 А / 196 мкс
Ресурс (световой поток не ниже 80 %, L80)	100 000 ч

Кривая силы света

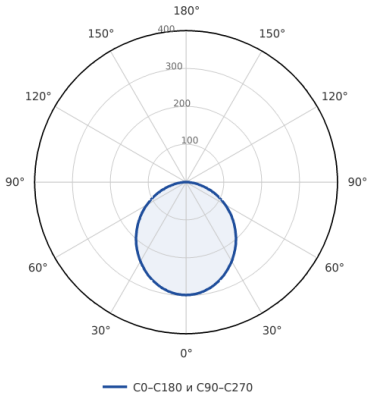

Сила света, кд/1000 лм

5. Безопасность и обслуживание

- Эксплуатировать только с подключённым защитным заземлением.
- Очищайте светильник от пыли при отключённом питании по мере загрязнения, не реже чем по табл. 4.3 СП 52.13330.2016: корпус сухой тканью, рассеиватель тканью с мыльным раствором, без абразивов и растворителей. Пыль снижает световой поток и ухудшает отвод тепла, светильник может преждевременно выйти из строя. Раз в год проверяйте контакты.
- Не подключать к диммерам в цепи питания и к устройствам, не рекомендованным изготовителем.
- Не эксплуатировать с повреждённой изоляцией проводов.
- Не подвешивать светильник за питающий кабель: нагрузку несут только тросовые подвесы.
- Колодку блока аварийного питания подключать к фазе без выключателя: от неё заряжается аккумулятор.

6. Возможные неисправности

Неисправность	Причина	Что сделать
Не включается	нет напряжения, ошибка подключения	проверить напряжение и схему
Мерцает	плохой контакт, напряжение вне диапазона	подтянуть контакты, проверить сеть
Не светит часть светодиодов	неисправен светодиодный модуль	обратиться к изготовителю
Висит с перекосом	тросы подвеса разной длины	выровнять длину тросов

7. Транспортирование и хранение

Условия хранения: в упаковке изготовителя, в закрытых помещениях с естественной вентиляцией: температура от −50 до +40 °C, относительная влажность до 98 % при +25 °C (условия 2 (С) по ГОСТ 15150-69).

Транспортирование: в упаковке изготовителя любым крытым транспортом при тех же температурах, с защитой от ударов и прямого попадания влаги.

8. Утилизация

Светильник не содержит ртути, специальных условий и разрешений для утилизации не требует. Утилизируется вместе с бытовыми отходами; металлические детали можно сдать во вторсырьё. Порядок разборки - по ГОСТ Р 55102-2012.

9. Гарантия и срок службы

- Гарантийный срок - 5 лет с даты отгрузки.
- Ресурс - 100 000 ч: за это время световой поток снижается не более чем до 80 % от начального (L80).
- Срок службы - не менее 100 000 ч, около 23 лет при работе 12 ч в сутки.
- Гарантия не действует при механических повреждениях, следах вскрытия, напряжении сети вне диапазона, нарушении схемы подключения и правил эксплуатации из паспорта, в том числе без очистки от пыли.
- Рекламации: 8 (800) 555-84-97, order@lcsvet.ru.

10. Свидетельство о приёмке

Светильник изготовлен и принят в соответствии с ТУ 27.40.25-001-25853181-2019, признан годным к эксплуатации. Дата изготовления указана на этикетке светильника.

Штамп ОТК

Печать организации (М.П.)

Большевистская, д. 177. Тел. 8 (800) 555-84-97, order@lcsvet.ru, lcsvet.ru. Изготовитель вправе вносить изменения, не ухудшающие характеристики.